（参考）　機　構　図　新　旧　対　比　表

：改正箇所

現　　行

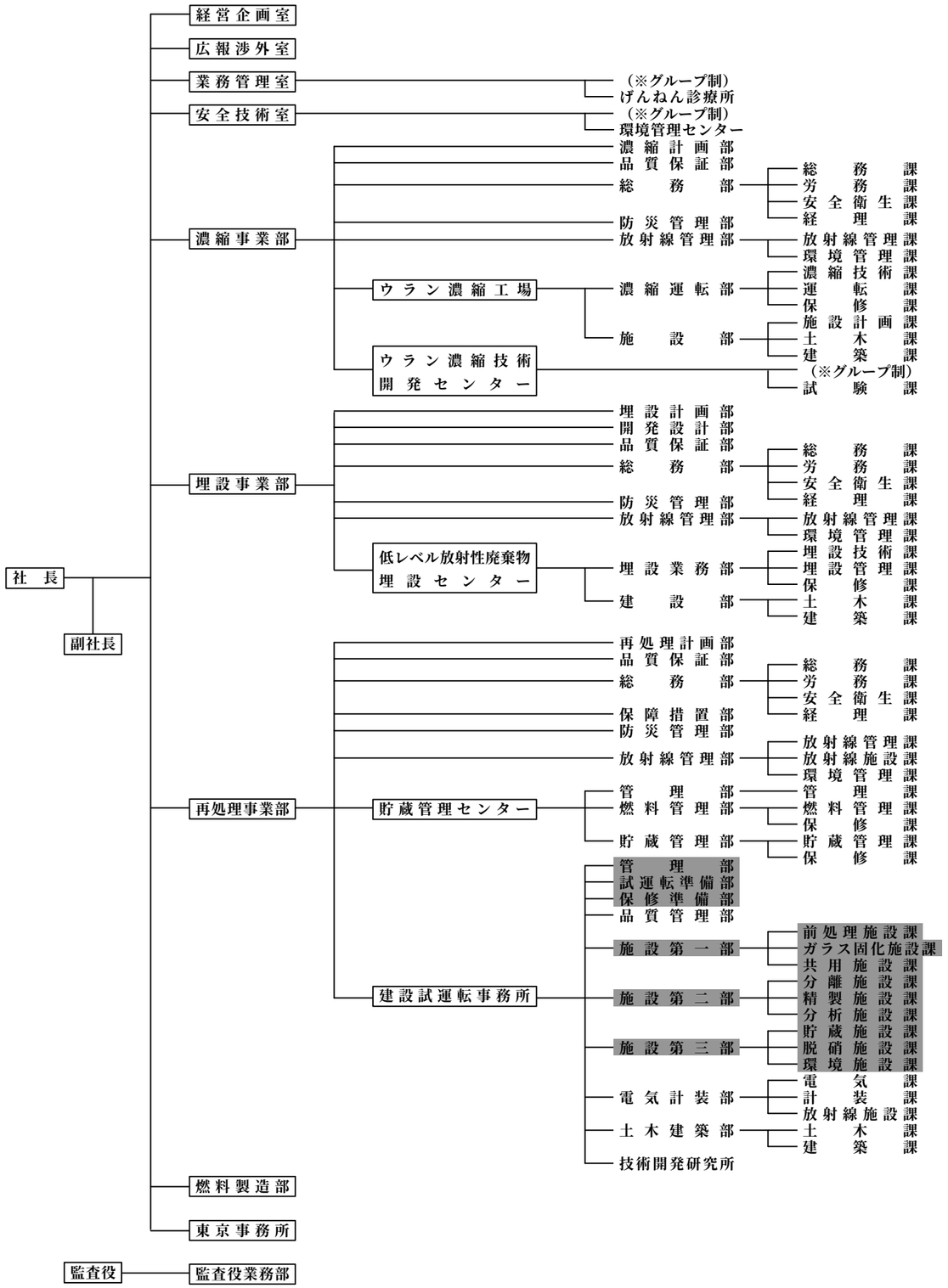

※　課を設置しない部署はグループ制とする。

改　　正　　後

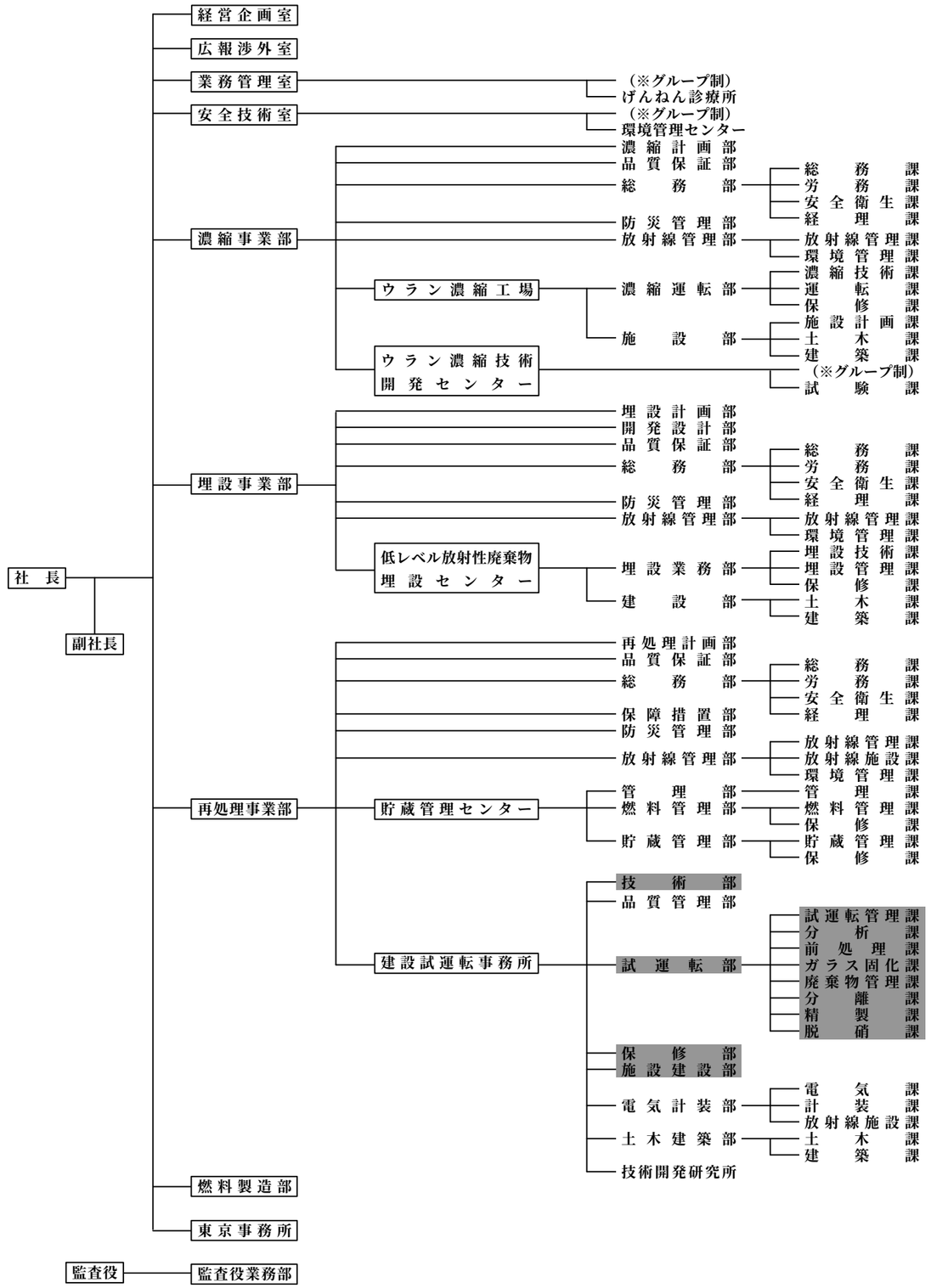

※　課を設置しない部署はグループ制とする。